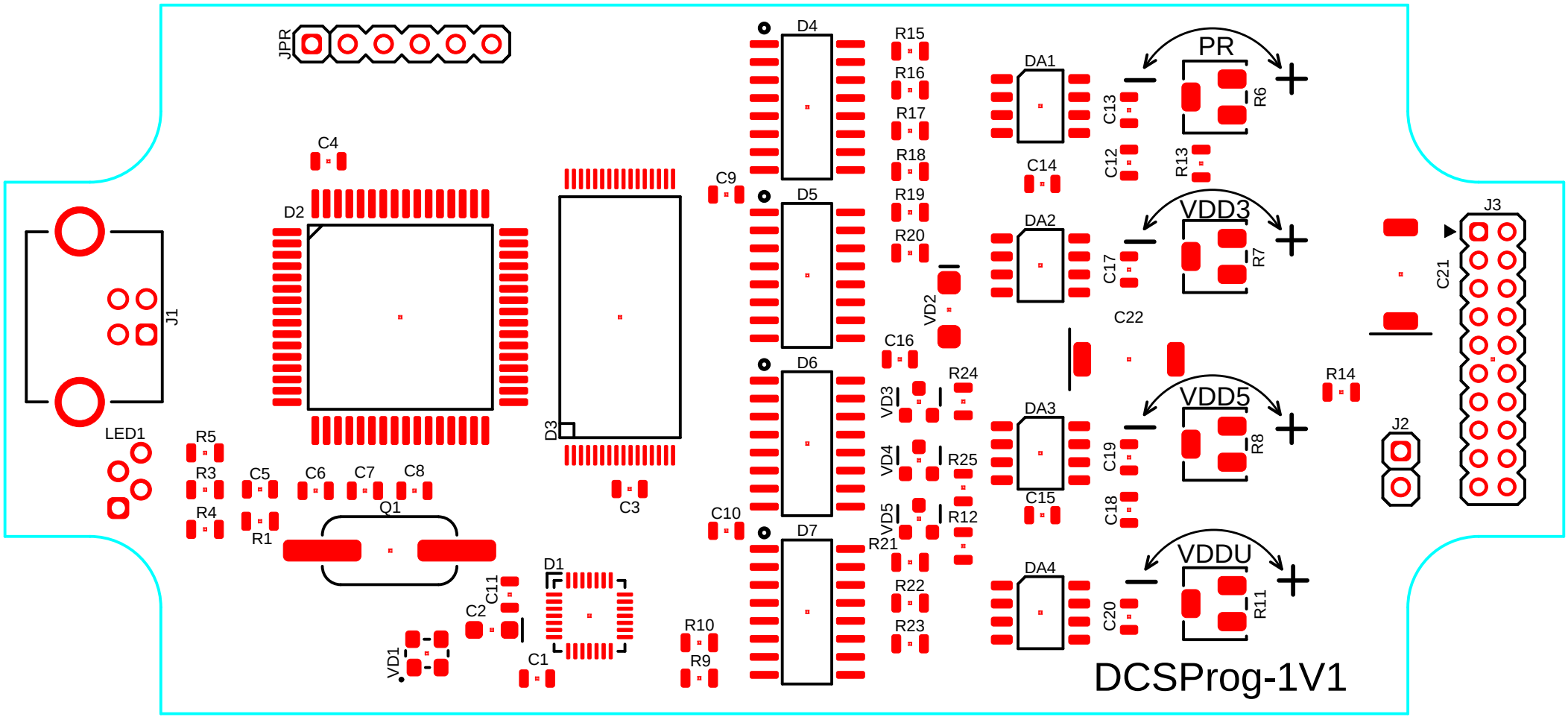

JPR
D4
R15
R16
R17
R18
R19
R20
DA1
PR
R6
C13
C12
R13
C14
C4
C9
D2
D5
DA2
VDD3
R7
C17
J3
C21
J1
VD2
C22
C16
D6
R24
VD3
R14
LED1
R5
R3
C5
C6
C7
C8
D3
DA3
VDD5
R8
J2
VD4
R25
C19
R4
R1
Q1
C3
C10
VD5
R12
C15
C18
D7
R21
D1
VDDU
DA4
C11
C2
R22
R23
C20
R11
R10
VD1
C1
R9
DCSProg-1V1